Designvejledning

Papkrus med logo - dobbeltlag (Paper2Paper), 22 cl (8 oz)

Karton med vandbaseret barriere - mat eller blank overflade

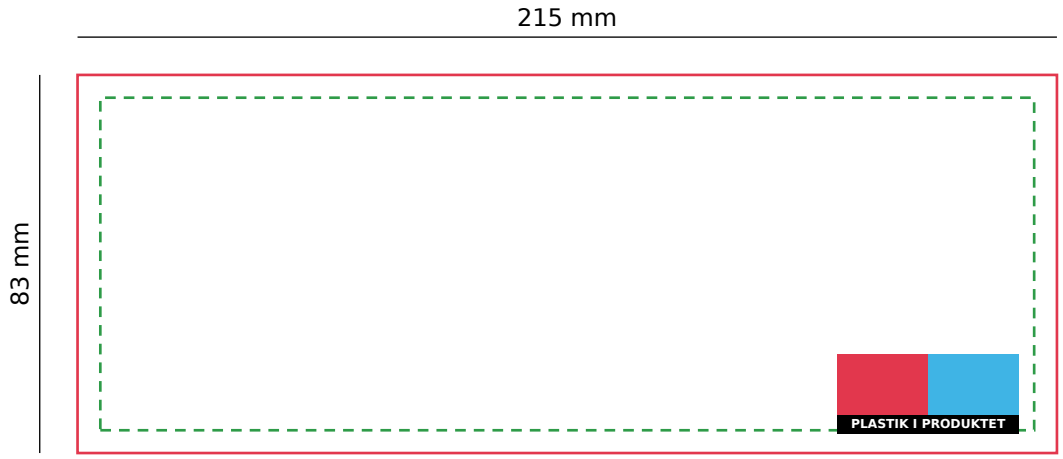

Filstørrelse inkl. bleed - baggrundsfarven skal dække hele området.

Sikkerhedsafstand - hold tekst og logo mindst 5 mm fra filens kant.

Mærket "Plastik i produktet" ligger i skabelonen. Det må flyttes, men ikke fjernes, skaleres eller roteres.

Filformat:	PDF i høj kvalitet (fx PDF/X-4) uden skæremærker eller andre trykmærker.
Filstørrelse:	215 x 83 mm (bleed er inkluderet i skabelonen).
Skabelon:	Download skabelonen på produktsiden under "Download design vejledning og skabelon", og læg designet i den.
Farver:	CMYK (ISO 12647-2). RGB- og Pantone-farver omregnes til CMYK, og farverne kan afvige en smule.
Skrift og grafik:	Alle skrifttyper skal være konverteret til kurver. Logoer skal være vektorgrafik.
Billeder:	Billeder skal være indlejret i filen og have en opløsning på mindst 250 dpi i fuld størrelse.
Mindste størrelser:	Skrift mindst 2 mm høj (8,5 pt). Streger mindst 0,2 mm.

Godt at vide

- Det yderste lag er lavet af genbrugskarton med en let grå tone. Hvide flader i designet bliver derfor grålige. Ønsker I et helt hvidt krus, anbefaler vi enkeltlag.
- Vælg blank overflade for klare, kraftige farver - eller mat for et roligere udtryk.
- Designet trykkes på et fladt ark og formes derefter til et krus. Kruset er smallere forneden end foroven, så tekst og logo kan se en anelse buede ud på det færdige krus. Placér derfor vigtige elementer midt i filen.
- Hvid baggrund bliver ikke tilføjet automatisk. Ønsker I hvidt, skal det fremgå af designet.
- Ved genbestilling kan farverne afvige en smule fra tidligere leverancer.
- Vi anbefaler at beholde mærket "Plastik i produktet", da det ikke er endeligt afklaret, om kravet også gælder for vandbaseret barriere.

Brug for hjælp?

Vælg "Grafisk assistance" ved bestillingen, så sætter vores grafikere filen op ud fra jeres logo og ønsker. Du får altid et designforslag til godkendelse, før vi går i produktion.

Designvejledning

Papkrus med logo - dobbeltlag (Paper2Paper), 35 cl (12 oz)

Karton med vandbaseret barriere - mat eller blank overflade

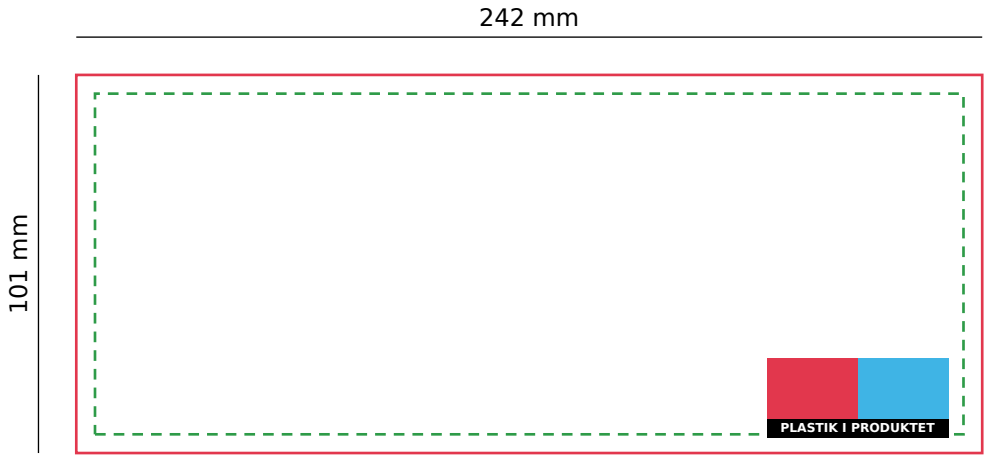

Filstørrelse inkl. bleed - baggrundsfarven skal dække hele området.

Sikkerhedsafstand - hold tekst og logo mindst 5 mm fra filens kant.

Mærket "Plastik i produktet" ligger i skabelonen. Det må flyttes, men ikke fjernes, skaleres eller roteres.

Filformat:	PDF i høj kvalitet (fx PDF/X-4) uden skæremærker eller andre trykmærker.
Filstørrelse:	242 x 101 mm (bleed er inkluderet i skabelonen).
Skabelon:	Download skabelonen på produktsiden under "Download design vejledning og skabelon", og læg designet i den.
Farver:	CMYK (ISO 12647-2). RGB- og Pantone-farver omregnes til CMYK, og farverne kan afvige en smule.
Skrift og grafik:	Alle skrifttyper skal være konverteret til kurver. Logoer skal være vektorgrafik.
Billeder:	Billeder skal være indlejret i filen og have en opløsning på mindst 250 dpi i fuld størrelse.
Mindste størrelser:	Skrift mindst 2 mm høj (8,5 pt). Streger mindst 0,2 mm.

Godt at vide

- Det yderste lag er lavet af genbrugskarton med en let grå tone. Hvide flader i designet bliver derfor grålige. Ønsker I et helt hvidt krus, anbefaler vi enkeltlag.
- Vælg blank overflade for klare, kraftige farver - eller mat for et roligere udtryk.
- Designet trykkes på et fladt ark og formes derefter til et krus. Kruset er smallere forneden end foroven, så tekst og logo kan se en anelse buede ud på det færdige krus. Placér derfor vigtige elementer midt i filen.
- Hvid baggrund bliver ikke tilføjet automatisk. Ønsker I hvidt, skal det fremgå af designet.
- Ved genbestilling kan farverne afvige en smule fra tidligere leverancer.
- Vi anbefaler at beholde mærket "Plastik i produktet", da det ikke er endeligt afklaret, om kravet også gælder for vandbaseret barriere.

Brug for hjælp?

Vælg "Grafisk assistance" ved bestillingen, så sætter vores grafikere filen op ud fra jeres logo og ønsker. Du får altid et designforslag til godkendelse, før vi går i produktion.

Designvejledning

Papkrus med logo - dobbeltlag (Paper2Paper), 45 cl (16 oz)

Karton med vandbaseret barriere - mat eller blank overflade

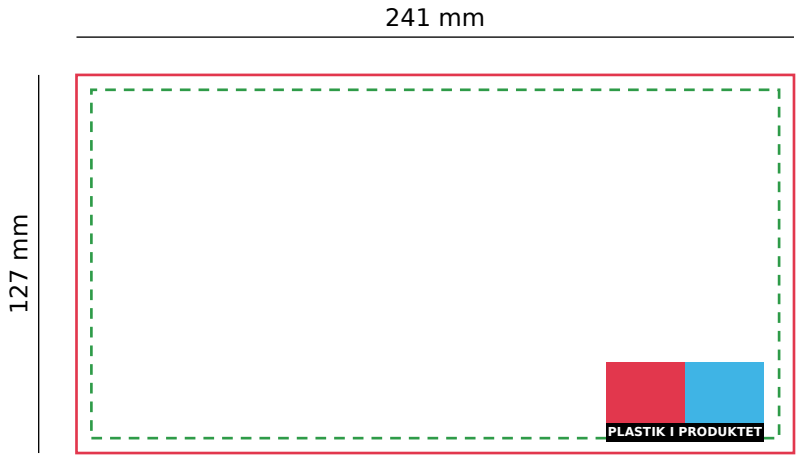

Filstørrelse inkl. bleed - baggrundsfarven skal dække hele området.

Sikkerhedsafstand - hold tekst og logo mindst 5 mm fra filens kant.

Mærket "Plastik i produktet" ligger i skabelonen. Det må flyttes, men ikke fjernes, skaleres eller roteres.

Filformat:	PDF i høj kvalitet (fx PDF/X-4) uden skæremærker eller andre trykmærker.
Filstørrelse:	241 x 127 mm (bleed er inkluderet i skabelonen).
Skabelon:	Download skabelonen på produktsiden under "Download design vejledning og skabelon", og læg designet i den.
Farver:	CMYK (ISO 12647-2). RGB- og Pantone-farver omregnes til CMYK, og farverne kan afvige en smule.
Skrift og grafik:	Alle skrifttyper skal være konverteret til kurver. Logoer skal være vektorgrafik.
Billeder:	Billeder skal være indlejret i filen og have en opløsning på mindst 250 dpi i fuld størrelse.
Mindste størrelser:	Skrift mindst 2 mm høj (8,5 pt). Streger mindst 0,2 mm.

Godt at vide

- Det yderste lag er lavet af genbrugskarton med en let grå tone. Hvide flader i designet bliver derfor grålige. Ønsker I et helt hvidt krus, anbefaler vi enkeltlag.
- Vælg blank overflade for klare, kraftige farver - eller mat for et roligere udtryk.
- Designet trykkes på et fladt ark og formes derefter til et krus. Kruset er smallere forneden end foroven, så tekst og logo kan se en anelse buede ud på det færdige krus. Placér derfor vigtige elementer midt i filen.
- Hvid baggrund bliver ikke tilføjet automatisk. Ønsker I hvidt, skal det fremgå af designet.
- Ved genbestilling kan farverne afvige en smule fra tidligere leverancer.
- Vi anbefaler at beholde mærket "Plastik i produktet", da det ikke er endeligt afklaret, om kravet også gælder for vandbaseret barriere.

Brug for hjælp?

Vælg "Grafisk assistance" ved bestillingen, så sætter vores grafikere filen op ud fra jeres logo og ønsker. Du får altid et designforslag til godkendelse, før vi går i produktion.

Krav til trykfilen

Papkrus med logo - dobbeltlag (Paper2Paper), 45 cl (16 oz)

Farver

- Der trykkes i CMYK efter ISO 12647-2. Samlet farvemængde højst 280 %, og hver farve mindst 5 % - lysere toner forsvinder i trykket.
- Kontrasten mellem farver skal være mindst 30 % (fx baggrund 35 % og tekst 5 %).
- Rig sort: C45 M45 Y45 K100. Brug ikke registreringsfarve (Registration).

Tekst, streger og grafik

- Skrift mindst 2 mm høj (8,5 pt). Streger mindst 0,2 mm.
- Skrifttyper og illustrationer skal være konverteret til kurver.
- Brug vektorgrafik. Undgå PNG- og JPG-elementer oven på en farvet baggrund - overgangen mellem billede og baggrund kan ses på det trykte produkt.
- Billeder skal have mindst 250 dpi i 1:1. Det hjælper ikke at skalere et billede op i et grafikprogram.

Skabelon og bleed

- Designet laves i 1:1 i skabelonen. Du kan bruge den lige eller den buede skabelon - begge er lige gode.
- Skabelonens størrelse og hjælpelinjernes farver må ikke ændres.
- Ingen objekter uden for bleed. Hold tekst og vigtige elementer mindst 2 mm fra kanten af det synlige område.
- Skal en farve eller et motiv gå helt ud til kanten, så før det ud i bleed.

Samlingen

- Produktet limes sammen i en lodret samling. Du kan føre et motiv hen over samlingen, men det kan forskyde sig op til 1,5 mm. Undgå tekst og fine detaljer hen over samlingen.

QR-kode

- QR-koden skal være vektor (gem den som SVG), sort (K100) på lys baggrund og må ikke være buet eller forvrænget.
- Placér den centreret på den nederste del af kruset.
- Størrelse: 20-30 mm på 22 cl (8 oz) og 20-40 mm på 35 cl (12 oz) og 45 cl (16 oz).

Mærket "Plastik i produktet"

- Papkrus med PE-belægning skal have mærket ifølge EU's engangsplastdirektiv (SUP). Ved Paper2Paper anbefaler vi at beholde det. Mærket ligger i skabelonen.
- Mærket skal stå vandret og væk fra drikkekanten, måle 14 x 28 mm og være på sproget i det land, kruset bruges i. Teksten skal stå med versaler i Helvetica Condensed Bold.